ТИПОВЫЕ КОНСТРУКЦИИ, ИЗДЕЛИЯ И УЗЛЫ ЗДАНИЯ И СООРУЖЕНИЯ

СЕРИЯ 3.006.1–2.87

СБОРНЫЕ ЖЕЛЕЗОБЕТОННЫЕ КАНАЛЫ И ТОННЕЛИ ИЗ ЛОТКОВЫХ ЭЛЕМЕНТОВ

ВЫПУСК 7

УЗЛЫ ТРАСС
ЛОТКИ, ПЛИТЫ, БАЛКИ
АРМАТУРНЫЕ И ЗАКЛАДНЫЕ ИЗДЕЛИЯ
РАБОЧИЕ ЧЕРТЕЖИ

22993-02
ЦЕНА 0-53

СФ ЦИТП 620062, г.Свердловск, ул.Чебышева, 4
Зак. 5428 Инв. 22993-02 тираж 1500
Сдано в печать 10.10. 1988 Цена 1-06

ТИПОВЫЕ КОНСТРУКЦИИ, ИЗДЕЛИЯ И УЗЛЫ ЗДАНИЯ И СООРУЖЕНИЯ

СЕРИЯ 3.006.1–2.87

СБОРНЫЕ ЖЕЛЕЗОБЕТОННЫЕ КАНАЛЫ И ТОННЕЛИ ИЗ ЛОТКОВЫХ ЭЛЕМЕНТОВ

ВЫПУСК 7

УЗЛЫ ТРАСС
ЛОТКИ, ПЛИТЫ, БАЛКИ
АРМАТУРНЫЕ И ЗАКЛАДНЫЕ ИЗДЕЛИЯ
РАБОЧИЕ ЧЕРТЕЖИ

Разработаны Минмонтажспецстроем СССР
Протокол от 06.10.87 № 12
Введены в действие с 01.03.88
Хрущевским Промстройпроектом
Приказ от 24.11.87 № 197

Обозначение документа	Наименование	Стр
3.006.1-2.87.7 ТО	Техническое описание	3
3.006.1-2.87.7-1	Сетка С1	5
3.006.1-2.87.7-2	Сетка С2	6
3.006.1-2.87.7-3	Сетка С3	7
3.006.1-2.87.7-4	Сетка С4	8
3.006.1-2.87.7-5	Сетка С5	9
3.006.1-2.87.7-6	Сетка С6, С7	10
3.006.1-2.87.7-7	Сетка С8	11
3.006.1-2.87.7-8	Сетка С9	12
3.006.1-2.87.7-9	Сетка С10	13
3.006.1-2.87.7-10	Сетка С11, С12	14
3.006.1-2.87.7-11	Сетка С13	15
3.006.1-2.87.7-12	Каркас плоский Кр6, Кр7	16
3.006.1-2.87.7-13	Каркас плоский Кр8	17
3.006.1-2.87.7-14	Каркас плоский Кр9	18
3.006.1-2.87.7-15	Каркас плоский Кр10	19
3.006.1-2.87.7-16	Каркас плоский Кр11, Кр11-1	20
3.006.1-2.87.7-17	Каркас плоский Кр12	21
3.006.1-2.87.7-18	Каркас плоский Кр13	22
3.006.1-2.87.7-19	Балка стальная БС1, БС2	23
3.006.1-2.87.7-20	Балка стальная БС3...БС5	24
3.006.1-2.87.7-21	Балка стальная БС6	25
3.006.1-2.87.7-22	Стержень арматурный гнутый Ст1...Ст18	26

Инв.№ подл. | Подпись и дата | Взам.инв.№

Нач.отд.	Бродский	
Н.контр.	Уманцева	
Гл.спец.	Коротецкий	
Рук.гр.	Чумакова	
Вед.инж.	Уманцева	
Инжен.	Фомичёв	
Проверил	Гурович	

3.006.1-2.87.7

Содержание

Стадия	Лист	Листов
Р		1

Харьковский Промстройниипроект

1. Общая часть.

1.1. Настоящий выпуск серии 3.006.1-2.87 содержит рабочие чертежи арматурных, закладных и соединительных изделий сборных железобетонных лотков, плит и балок для узлов трасс каналов и тоннелей. Состав серии и материалы для проектирования каналов и тоннелей приведены в выпуске 0.

1.2. Марки арматурных изделий обозначены буквами и цифрами (например С1, Кр 6, Кр 11-1). Буквы обозначают вид изделия („С"-сетка, „Кр"-каркас), цифры после букв — порядковый номер изделия данного вида, цифра после тире — вариант исполнения, отличающийся от основного диаметром арматуры.

2. Технические требования к изготовлению арматурных и закладных изделий.

2.1. Изготовление арматурных и закладных изделий должно производиться в соответствии с требованиями ГОСТ 10 922-75 „Арматурные изделия и закладные детали сварные для железобе-

Нач.отд.	Бродский		
Н.контр.	Уманцева		
Гл.констр.	Коротецкий		
Вед.инж.	Уманцева		
Исполнил	Коротецкий		
Проверил	Уманцева		

3.006.1-2.87.7 ТО

Техническое описание

Стадия	Лист	Листов
Р	1	2

ХАРЬКОВСКИЙ ПРОМСТРОЙНИИПРОЕКТ

Инв.№ подл. | Подпись и дата | Взам.инв.№

тонных конструкций. Технические требования и методы испытаний" и „Инструкции по сварке соединений арматуры и закладных деталей железобетонных конструкций" (СН393-78).

2.2. Плоские арматурные сетки следует изготовлять с помощью контактной точечной сварки.

2.3. Приварку дополнительных стержней, оговоренных на чертежах, производить после изготовления сеток на многоэлектродных машинах.

2.4. Антикоррозионную защиту поверхностей балок БС1...БС6 выполнять окраской масляными красками за 2 раза по грунту из железного сурика на олифе „Оксоль".

Инв.№ подл. | Подпись и дата | Взам. инв.№

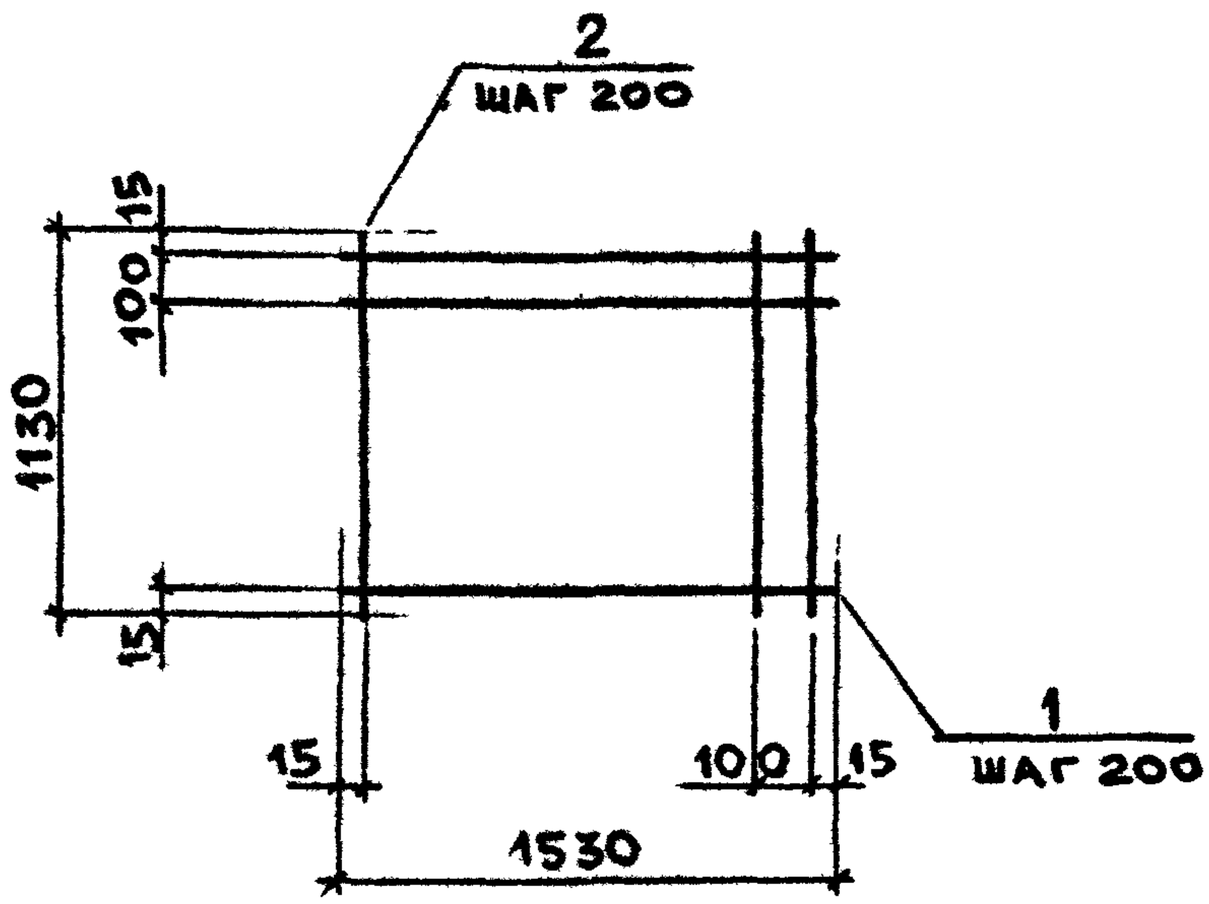

Марка	Поз.	Наименование	Кол.	Масса ед., кг	Общая масса, кг
С1	1	ø4ВрI, ℓ = 1530	7	0,14	1,9
	2	ø4ВрI, ℓ = 1130	9	0,10	

Арматура класса Вр-I по ГОСТ 6727-80*

Нач. отд.	Бродский		3.006.1-2.87.7-1
Н. контр.	Уманцева		
Гл. спец.	Коротецкий		
Рук. гр.	Чумакова		Стадия Р · Лист · Листов 1
Вед. инж.	Уманцева		Сетка С1
Инжен.	Фомичев		Харьковский Промстройниипроект
Провер.	Гурович		

Инв. № подл. | Подпись и дата | Взам. инв. №

22993-02 6

Формат А4

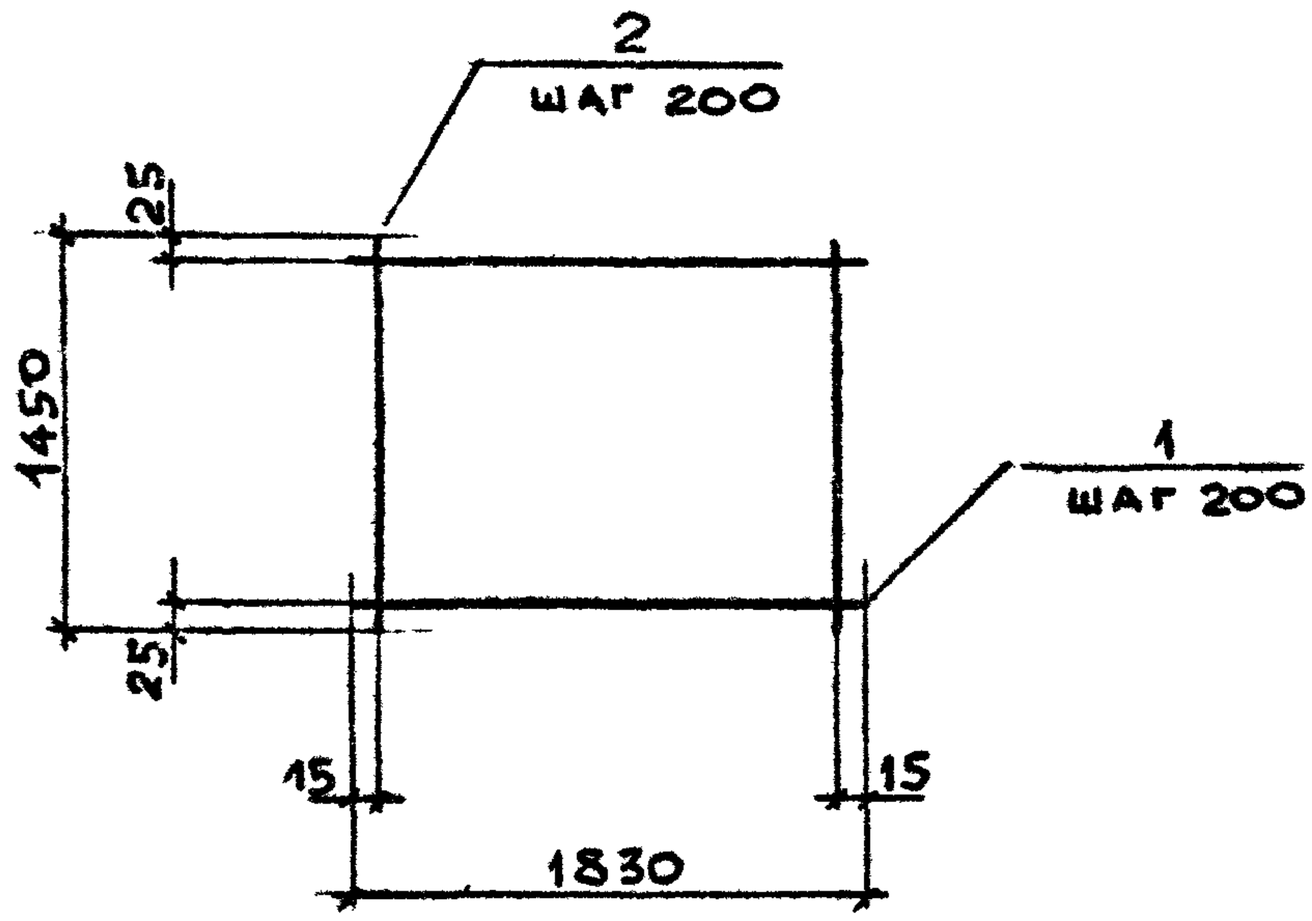

Марка	Поз.	Наименование	Кол	Масса ед., кг	Общая масса, кг
С2	1	⌀ 5ВрI, ℓ = 1830	8	0,25	4,0
	2	⌀ 5ВрI, ℓ = 1450	10	0,20	

Арматура класса Вр-I по ГОСТ 6727-80*

Нач. отд.	Бродский		3.006.1-2.87.7-2
Н. контр.	Уманцева		
Гл. спец.	Коротецкий		
Рук. гр.	Чумакова		Сетка С2
Вед. инж.	Уманцева		
Инжен.	Фомичев		
Провер.	Гурович		

Стадия	Лист	Листов
Р		1

Харьковский Промстройниипроект

Инв. № подл. | Подпись и дата | Взам. инв. №

22993-02 7

Формат А4

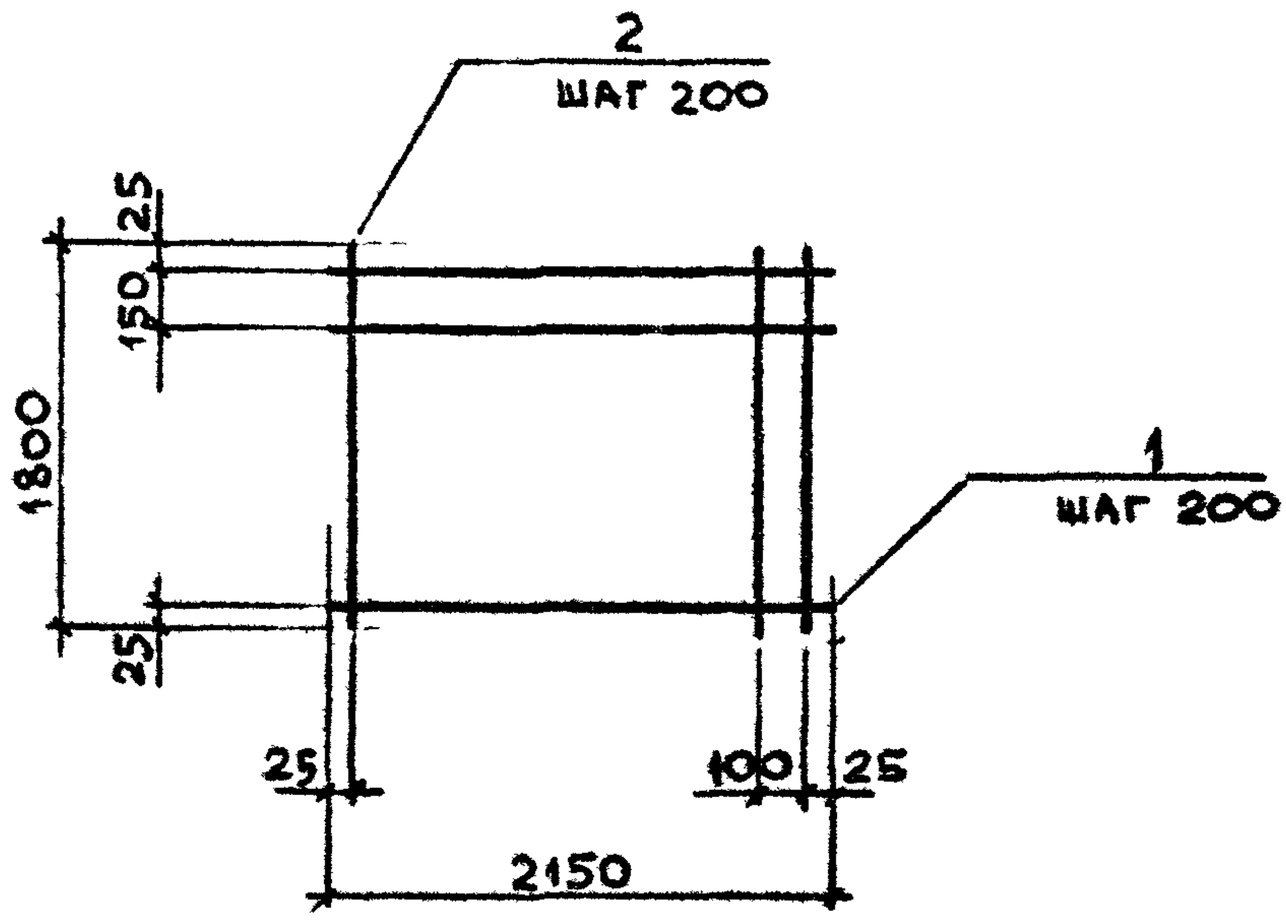

Марка	Поз.	Наименование	Кол	Масса ед., кг	Общая масса, кг
С3	1	⌀5ВрI, ℓ=2150	10	0,30	6,0
	2	⌀5ВрI, ℓ=1800	12	0,25	

Арматура класса Вр-I по ГОСТ 6727-80*

Нач. отд.	Бродский		3.006.1-2.87.7-3
Н. контр.	Уманцева		
Гл. спец.	Коротецкий		
Рук. гр.	Чумакова		Сетка С3
Вед. инж.	Уманцева		
Инжен.	Фомичев		
Провер	Гурович		

Стадия	Лист	Листов
Р		1

Харьковский Промстройниипроект

Инв. № подл. | Подпись и дата | Взам. инв. №

Формат А4

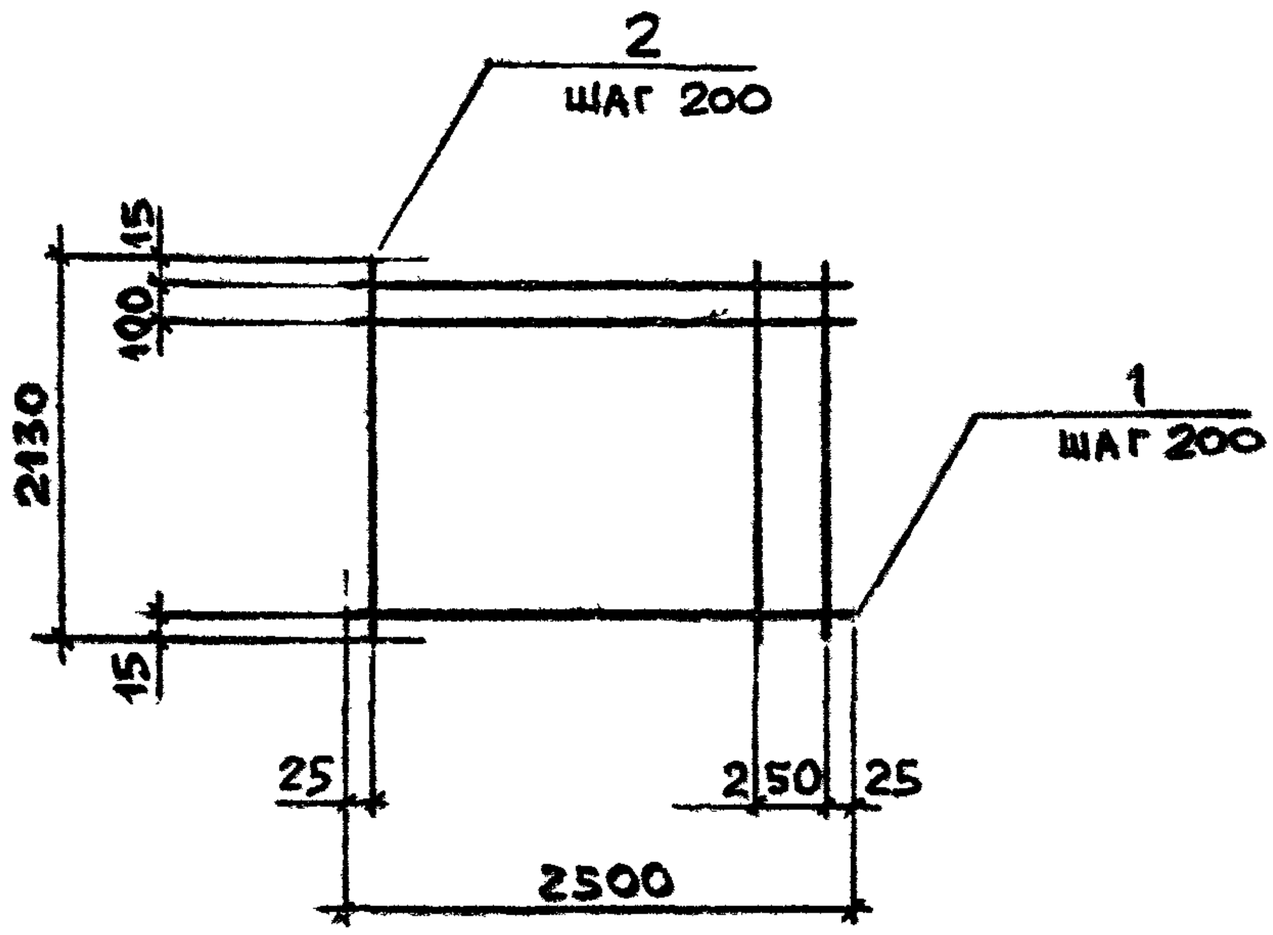

Марка	Поз.	Наименование	Кол.	Масса ед., кг	Общая масса, кг
С4	1	⌀ 6А III, l = 2500	12	0,56	9,2
	2	⌀ 4Вр I, l = 2130	13	0,19	

Арматура класса А-III по ГОСТ 5781-82
Арматура класса Вр-I по ГОСТ 6727-80*

Нач. отд.	Бродский		3.006.1 - 2.87.7-4
Н. контр.	Умрицева		
Гл. спец.	Коротецкий		
Рук. гр.	Чумакова		Сетка С4
Вед. инж.	Умрицева		
Инжен.	Фомичев		
Провер.	Гурович		

Стадия	Лист	Листов
Р		1

Харьковский Промстройниипроект

Инв. № подл. | Подпись и дата | Взам. инв. №

Формат А4

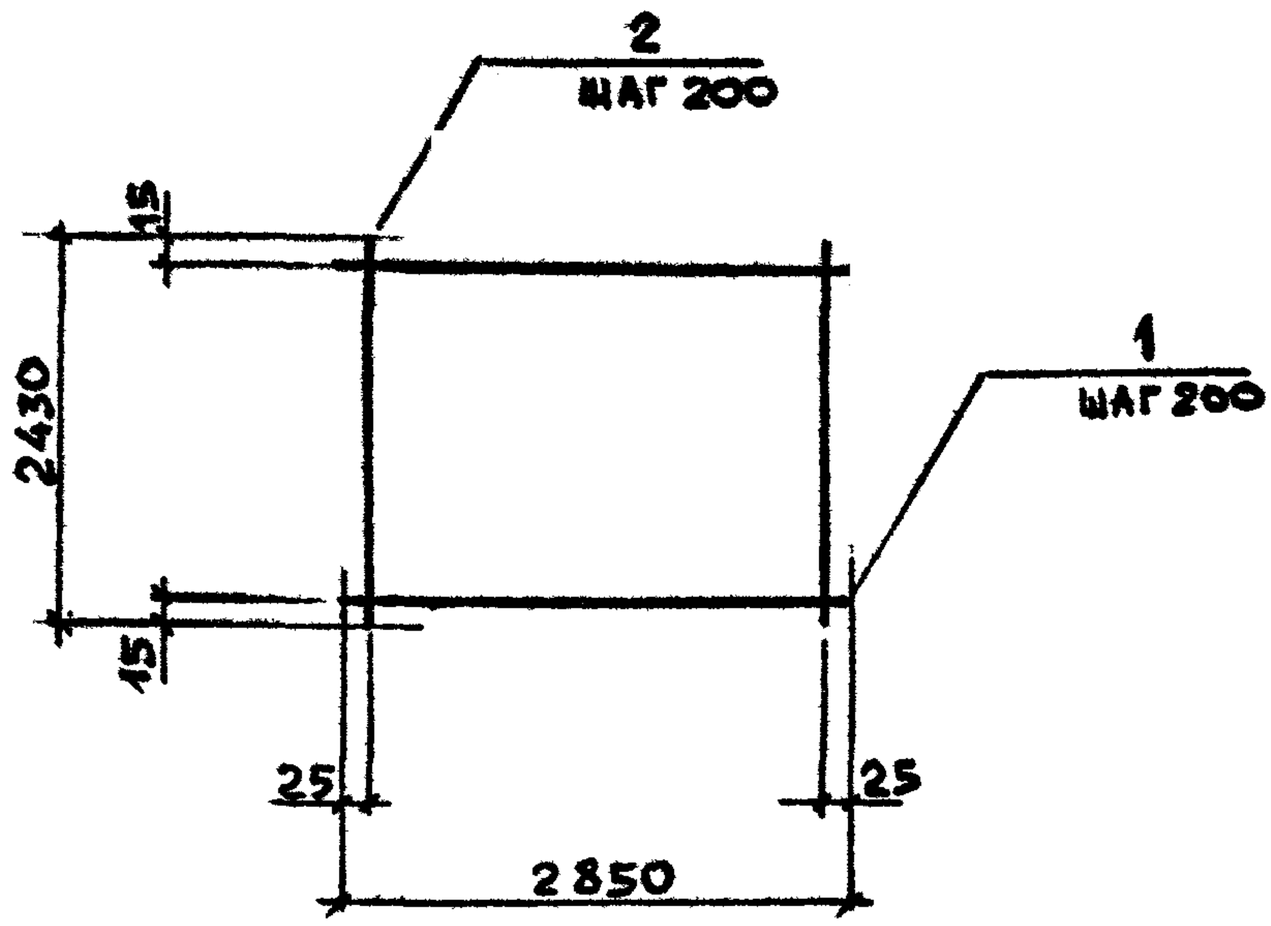

Марка	Поз.	Наименование	Кол.	Масса ед., кг	Общая масса, кг
С5	1	⌀ 8АIII, ℓ = 2850	13	1,13	18,0
	2	⌀ 4ВрI, ℓ = 2430	15	0,22	

Арматура класса А-III по ГОСТ 5781-82*
Арматура класса Вр-I по ГОСТ 6727-80*

Нач. отд.	Бродский			3.006.1-2.87.7-5		
Н. контр.	Уманцева					
Гл. спец.	Коротецкий					
Рук. гр.	Чумакова			Сетка С5	Стадия: Р	Лист:	Листов: 1
Вед. инж.	Уманцева				Харьковский Промстройниипроект	
Инж. к.	Фомичев					
Провер.	Гурович					

Инв. № подл. | Подпись и дата | Взам. инв. №

Формат А4

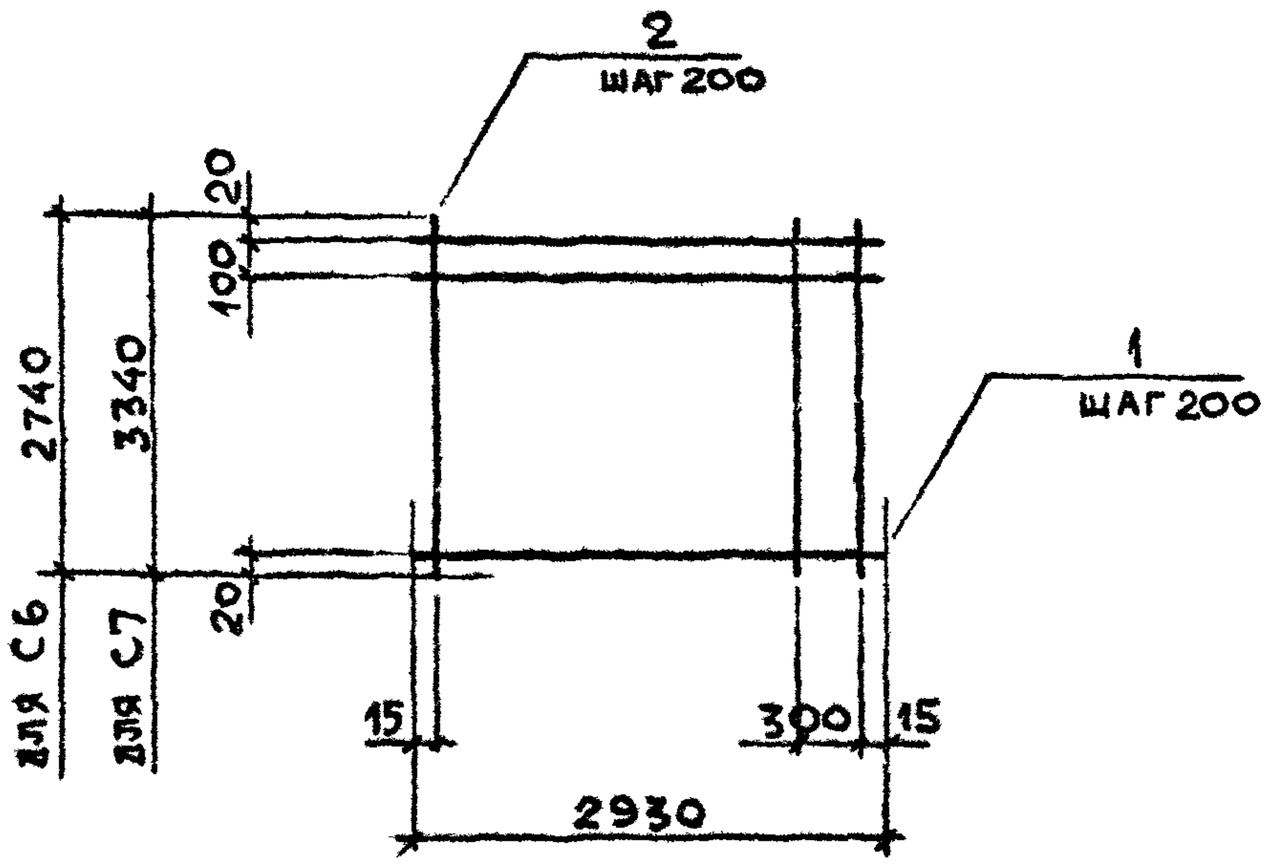

Марка	Поз.	Наименование	Кол.	Масса ед., кг	Общая масса, кг
С6	1	⌀ 10 А III, ℓ = 2930	15	1,81	32,9
	2	⌀ 5 Вр I, ℓ = 2740	15	0,38	
С7	1	⌀ 10 А III, ℓ = 2930	18	1,81	39,5
	2	⌀ 5 Вр I, ℓ = 3340	15	0,46	

Арматура класса А-III по ГОСТ 5781-82
Арматура класса Вр-I по ГОСТ 6727-80*

Нач. отд.	Бродский		3.006.1-2.87.7-6
Н. контр.	Уманцева		
Гл. спец.	Коротецкий		
Рук. гр.	Чумакова		Сетка С6, С7
Вед. инж.	Уманцева		
Инжен.	Фомичев		
Провер.	Гурович		

Стадия	Лист	Листов
Р		1

Харьковский Промстройниипроект

Инв. № подл. | Подпись и дата | Взам. инв. №

22993-02 11

Формат А4

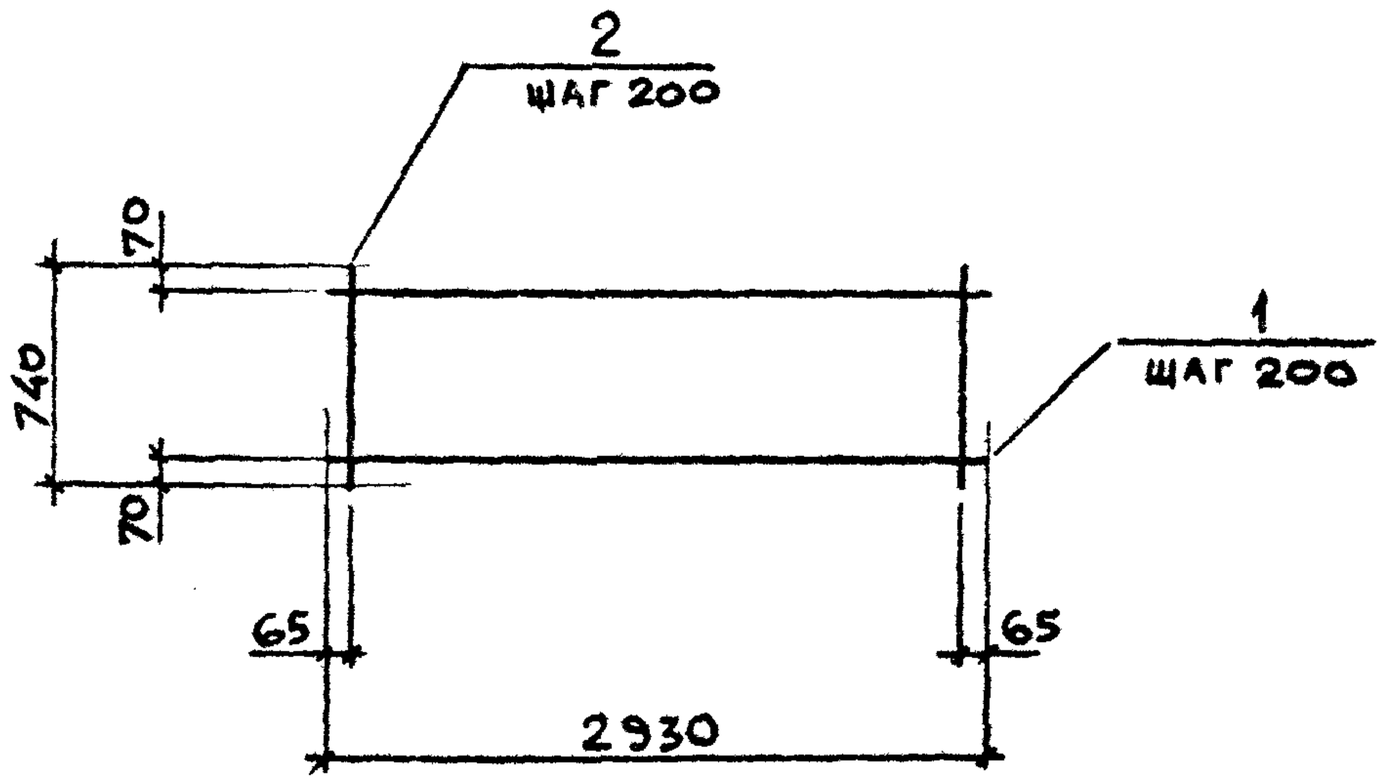

Марка	Поз.	Наименование	Кол.	Масса ед., кг	Общая масса, кг
С8	1	⌀ 8 А III, ℓ = 2930	4	1,16	9,0
	2	⌀ 8 А III, ℓ = 740	15	0,29	

Арматура класса А-III по ГОСТ 5781-82

Нач. отд.	Бродский		3.006.1-2.87.7-7
Н. контр.	Уманцева		
Гл. спец.	Коротецкий		
Рук. гр.	Чумакова		Сетка С8
Вед. инж.	Уманцева		
Инжен.	Фомичев		
Провер.	Гурович		

Стадия	Лист	Листов
Р		1

Харьковский Промстройниипроект

Инв. № подл. | Подпись и дата | Взам. инв. №

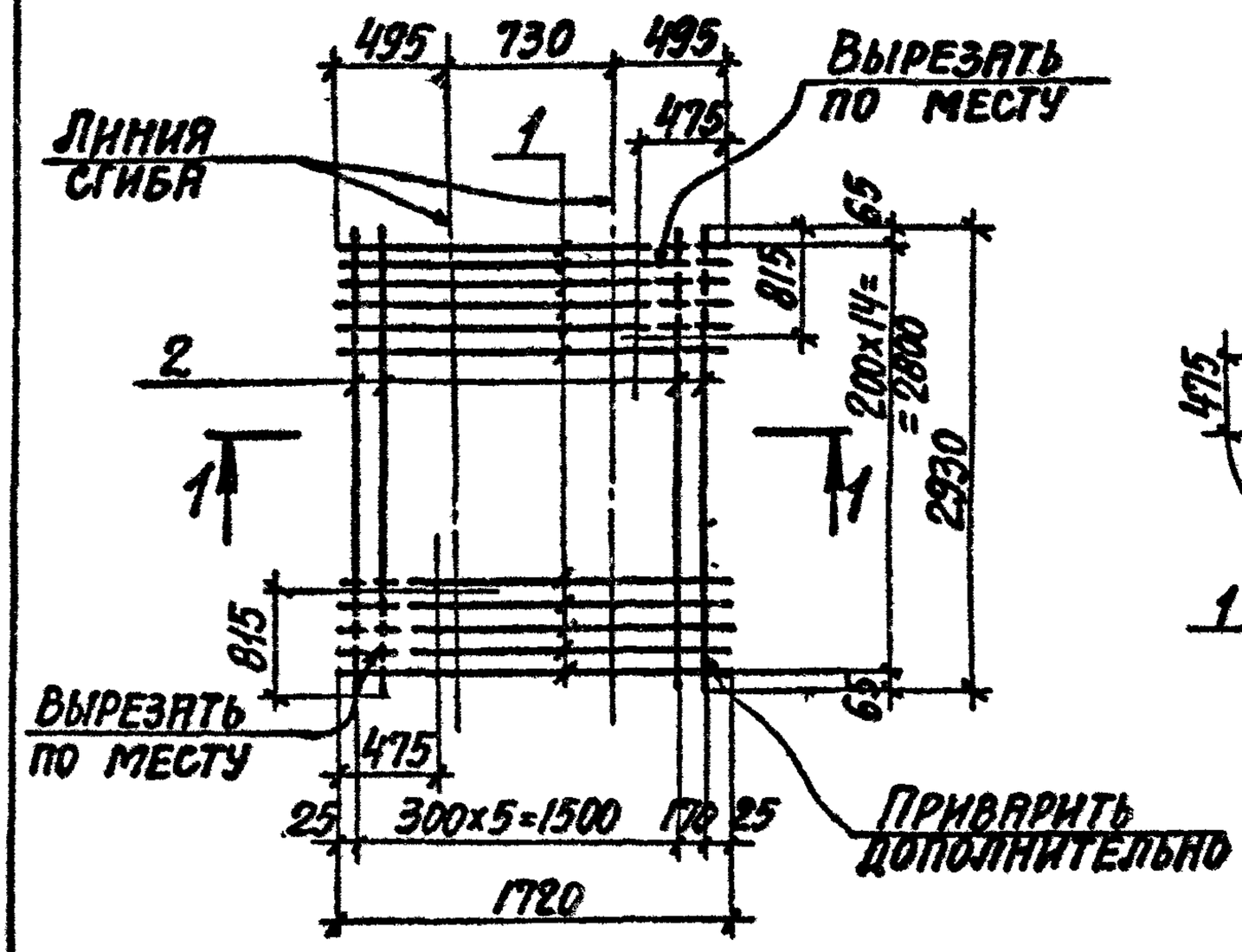

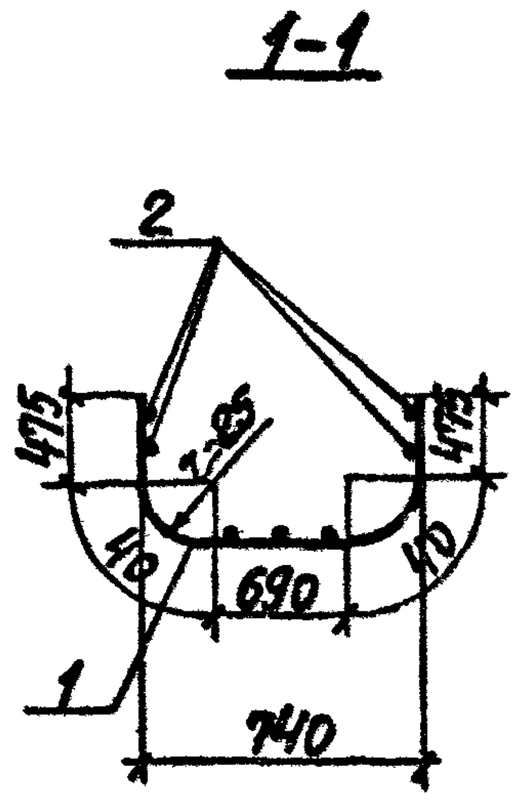

Марка	Поз.	Наименование	Кол.	Масса ед., кг	Общая масса, кг
С9	1	⌀ 8АIII, ℓ = 1720	15	0,68	12,0
	2	⌀ 4ВрI, ℓ = 2930	7	0,26	

Арматура класса А-III по ГОСТ 5781-82
Арматура класса Вр-I по ГОСТ 6727-80*

Нач. отд.	Бродский		3.006.1-2.87.7-8
Н. контр.	Уманцева		
Гл. спец.	Коротецкий		
Рук. гр.	Чумакова		Стадия: Р; Лист: ; Листов: 1
Вед. инж.	Уманцева		Сетка С9
Инжен.	Фомичёв		Харьковский Промстройниипроект
Провер.	Гурович		

Инв. № подл. | Подпись и дата | Взам. инв. №

22993-02 13

Формат А4

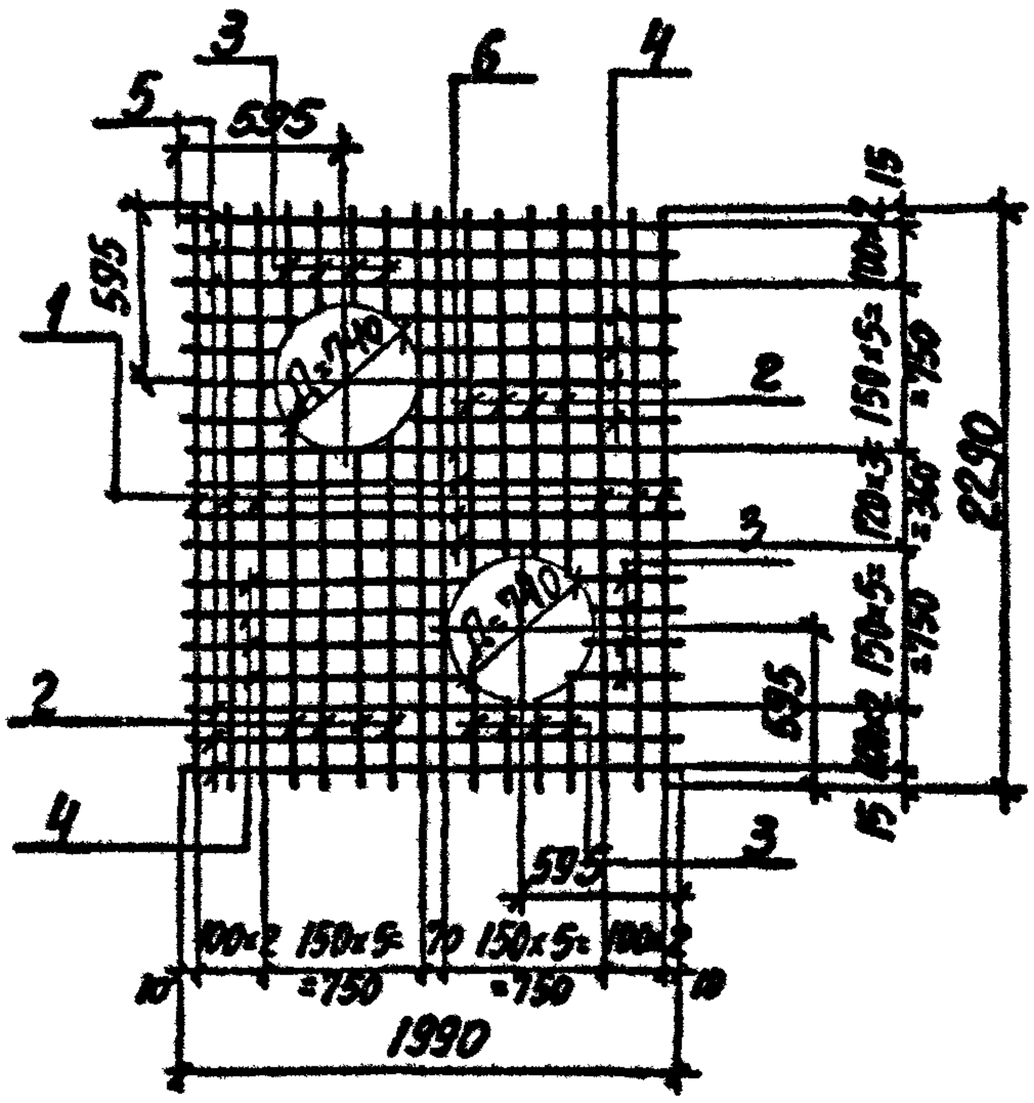

Марка	Поз.	Наименование	Кол.	Масса ед., кг	Общая масса, кг
С10	1	Ø 6 А III, ℓ = 2290	8	0,51	28,0
	2	Ø 6 А III, $\ell_{ср}$ = 1400	8	0,31	
	3	Ø 6 А III, $\ell_{ср}$ = 260	16	0,06	
	4	Ø 6 А III, $\ell_{ср}$ = 1100	8	0,24	
	5	Ø 6 А III, ℓ = 1990	6	0,44	
	6	Ø 18 А III, ℓ = 1990	4	3,98	

Арматура класса А-III по ГОСТ 5781-82

Инв. № подл. | Подпись и дата | Взам. инв. №

Нач. отд.	Бродский		3.006.1-2.87.7-9
Н. контр.	Уманцева		
Гл. спец.	Коротецкий		
Рук. гр.	Чумакова		Сетка С10
Вед. инж.	Уманцева		
Инжен.	Фомичёв		
Провер.	Гурович		

Стадия	Лист	Листов
Р		1

Харьковский Промстройниипроект

Формат А4

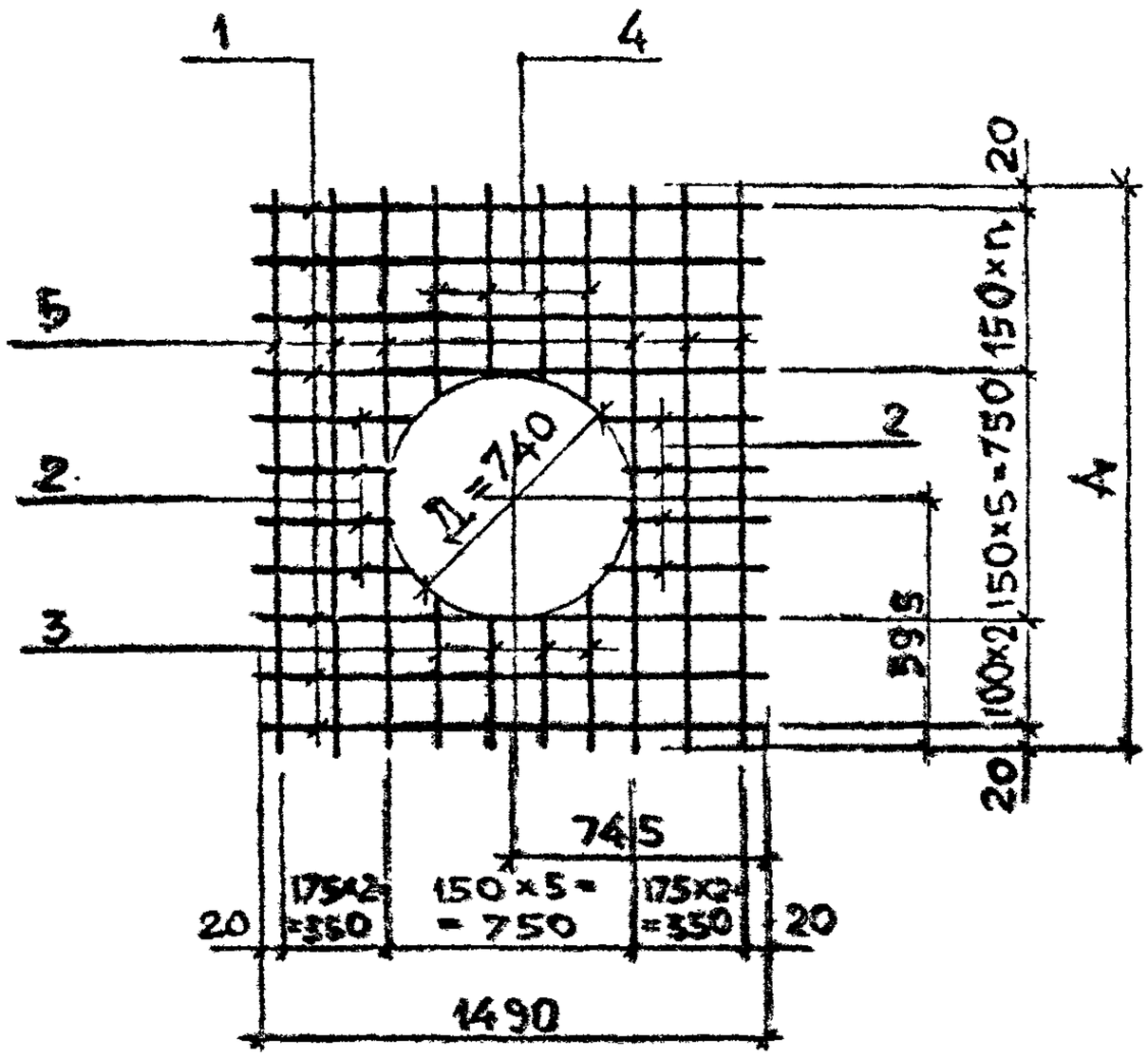

Марка	А, мм	n, шт
С11	1440	3
С12	1740	5

Марка	Поз.	Наименование	Кол.	Масса ед., кг	Общая масса, кг
С11	1	Ø 6А III, ℓ = 1490	7	0,33	11,6
	2	Ø 6А III, $ℓ_{ср}$ = 450	8	0,10	
	3	Ø 6А III, $ℓ_{ср}$ = 300	4	0,07	
	4	Ø 6А III, $ℓ_{ср}$ = 550	4	0,12	
	5	Ø 12А III, ℓ = 1440	6	1,28	
С12	1	Ø 6А III, ℓ = 1490	9	0,33	17,4
	2	Ø 6А III, $ℓ_{ср}$ = 450	8	0,10	
	3	Ø 6А III, $ℓ_{ср}$ = 300	4	0,07	
	4	Ø 6А III, $ℓ_{ср}$ = 850	4	0,19	
	5	Ø 14А III, ℓ = 1740	6	2,10	

Арматура класса А-III по ГОСТ 5781-82

Подпись и дата | Взам. инв. №

Инв. № подл.

Нач. отд.	Бродский	
Н. контр.	Умянцева	
Гл. спец.	Коротецкая	
Рук. гр.	Чумакова	
Вед. инж.	Умянцева	
Инжен.	Фомичёв	
Провер.	Гурович	

3.006.1-2.87.7-10

Сетка С11, С12

Стадия	Лист	Листов
Р		1

Харьковский Промстройниипроект

Формат А4

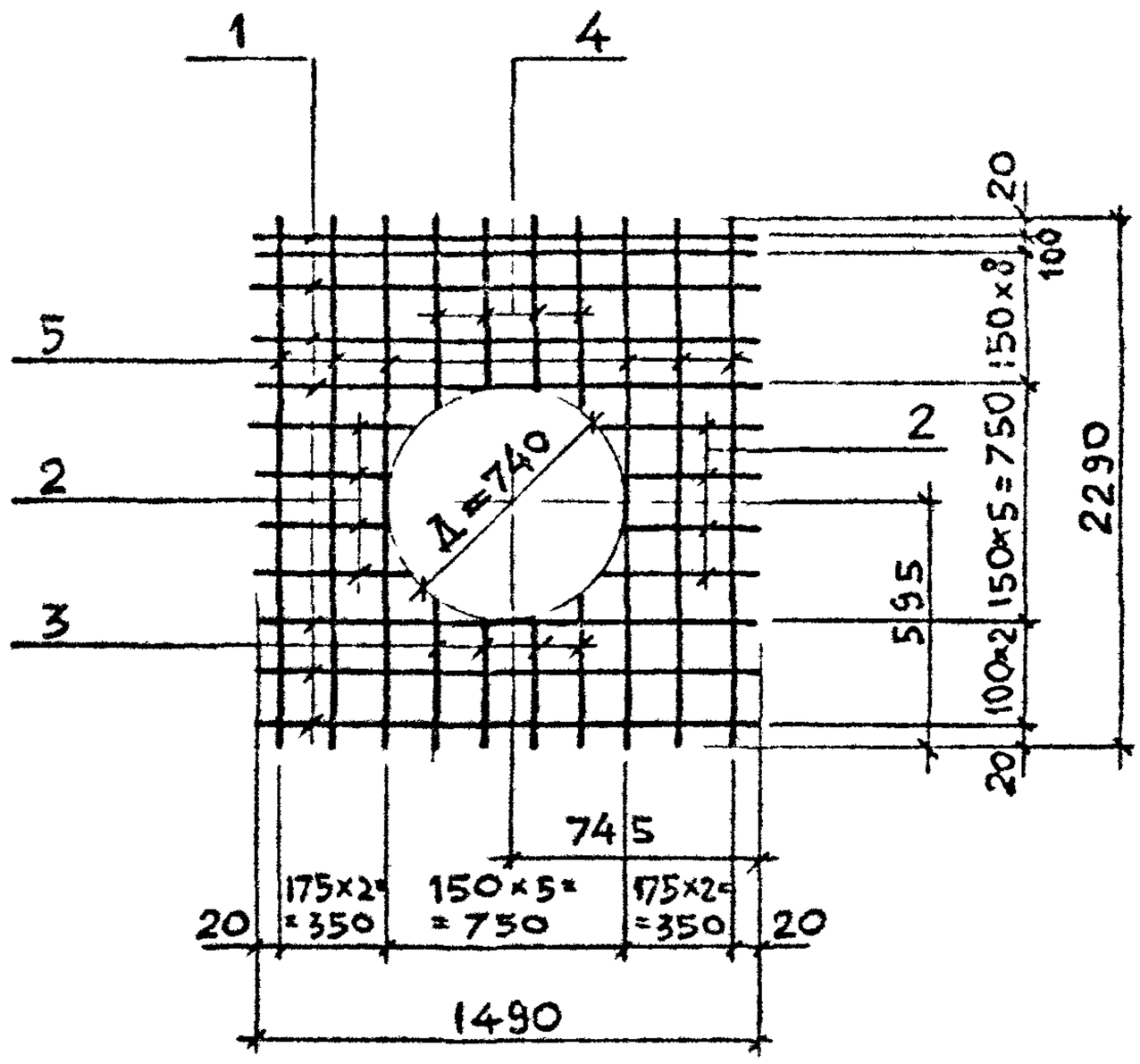

Марка	Поз.	Наименование	Кол.	Масса ед., кг	Общая масса, кг
С13	1	Ø 6А III, ℓ = 1490	13	0,33	28,3
	2	Ø 6А III, $ℓ_{ср.}$ = 450	8	0,10	
	3	Ø 6А III, $ℓ_{ср}$ = 300	4	0,07	
	4	Ø 6А III, $ℓ_{ср}$ = 1400	4	0,31	
	5	Ø 16А III, ℓ = 2290	6	3,61	

Арматура класса А-III по ГОСТ 5781-82

Нач.отд.	Бродский		3.006.1-2.87.7-11
Н.контр.	Уманцева		
Гл.спец.	Коротецкий		
Рук.гр.	Чумакова		Стадия: Р; Лист: ; Листов: 1
Вед.инж.	Уманцева		Сетка С13
Инжен.	Фомичёв		Харьковский Промстройниипроект
Провер.	Гурович		

Инв.№ подл. | Подпись и дата | Взам.инв.№

Формат А4

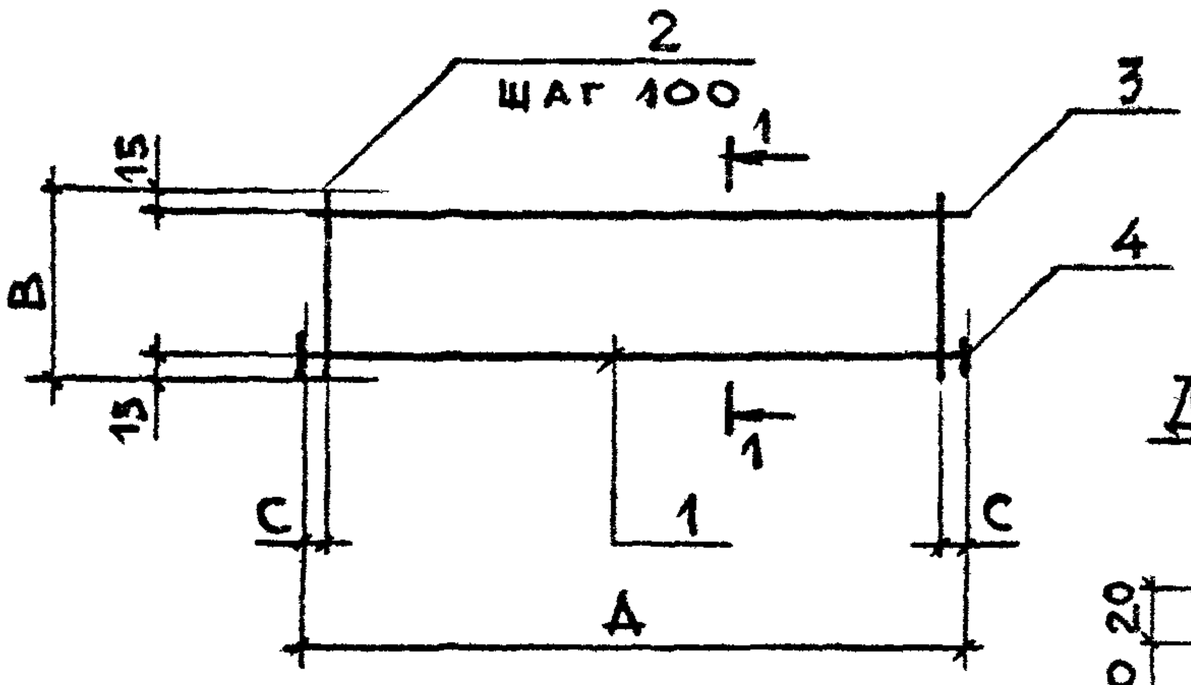

Марка	A, мм	B, мм	C, мм
Кр6	1140	130	20
Кр7	1460	180	30

1 — 1

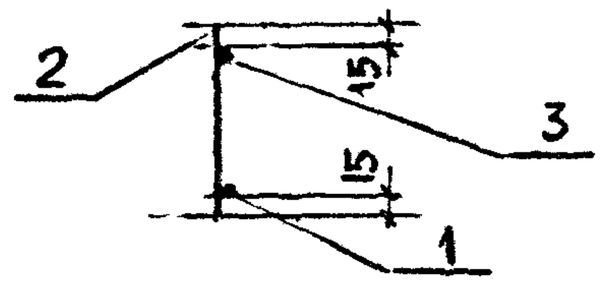

Деталь приварки поз. 4

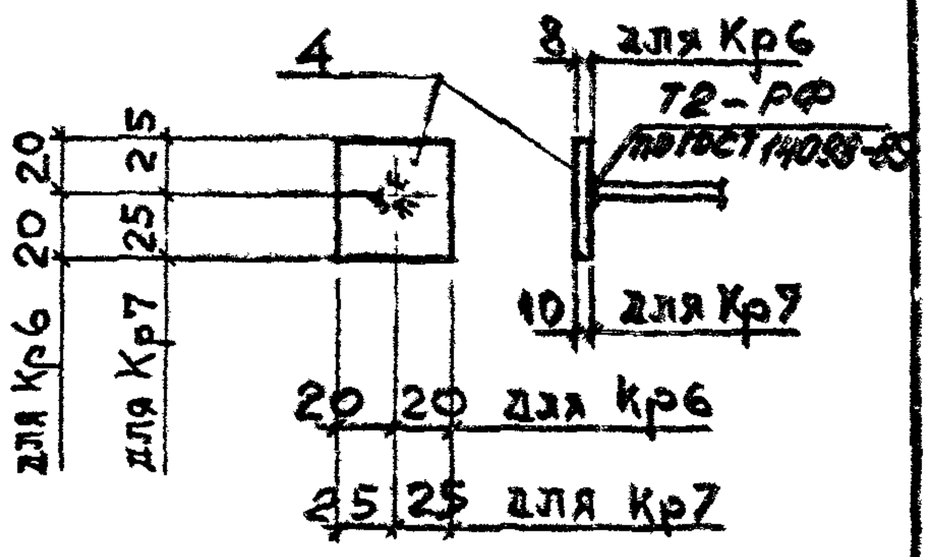

Марка	Поз.	Наименование	Кол.	Масса ед., кг.	Общая масса, кг
Кр6	1	Ø10 А III, ℓ = 1140	1	0,70	1,7
	2	Ø6 А I, ℓ = 130	12	0,03	
	3	Ø8 А III, ℓ = 1140	1	0,45	
	4	Полоса $\frac{40\times8\ \text{ГОСТ}\ 103\text{-}76^*}{\text{Вст3кп2 ГОСТ}\ 380\text{-}71^*}$ ℓ = 40	2	0,10	
Кр7	1	Ø14 А III, ℓ = 1440	1	1,74	3,4
	2	Ø6 А I, ℓ = 180	15	0,04	
	3	Ø8 А III, ℓ = 1460	1	0,58	
	4	Полоса $\frac{50\times10\ \text{ГОСТ}\ 103\text{-}76^*}{\text{Вст3кп2 ГОСТ}\ 380\text{-}71^*}$ ℓ = 50	2	0,20	

Арматура класса А-III, А-I по ГОСТ 5781-82

Нач. отд.	Бродский		3.006.1 - 2.87.7 - 12
Н. контр.	Уманцева		
Гл. спец.	Коротецкий		
Рук. гр.	Чумакова		Каркас плоский Кр 6, Кр7
Вед. инж.	Уманцева		
Инжен.	Фомичев		
Провер.	Гурович		

Стадия	Лист	Листов
Р		1

Харьковский Промстройниипроект

Инв. № подл. | Подпись и дата | Взам. инв. №

Формат А4

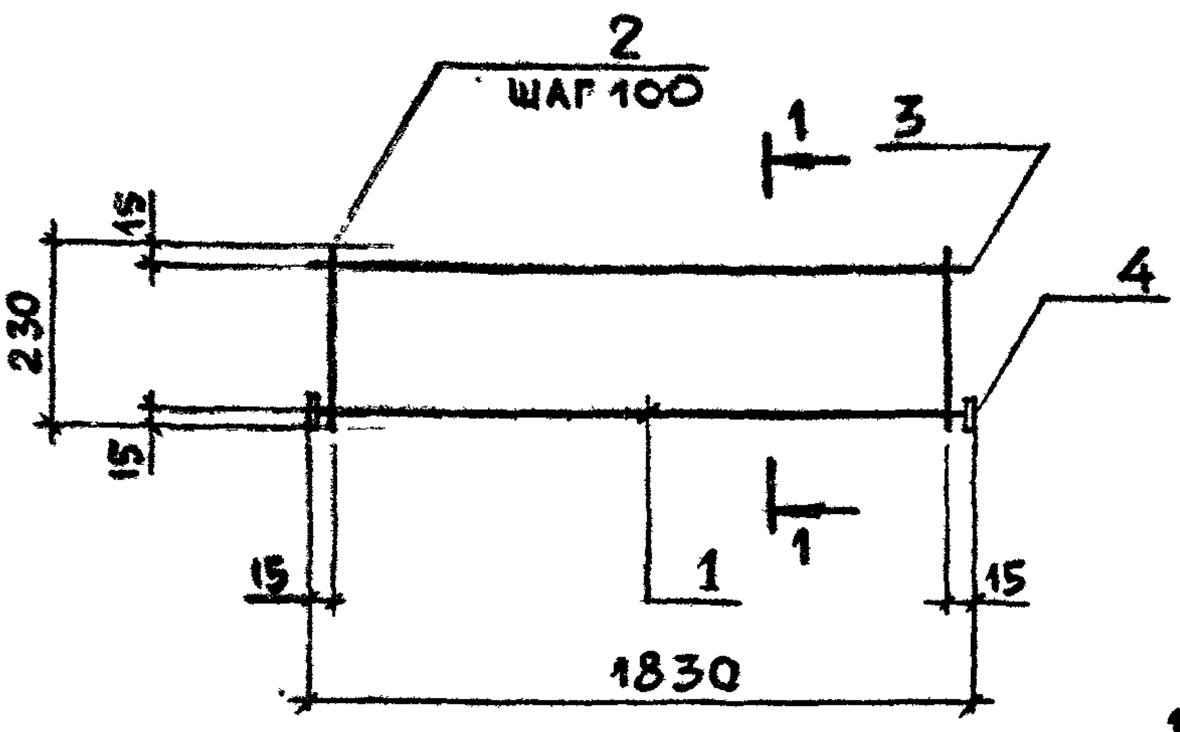

Деталь привязки поз. 4

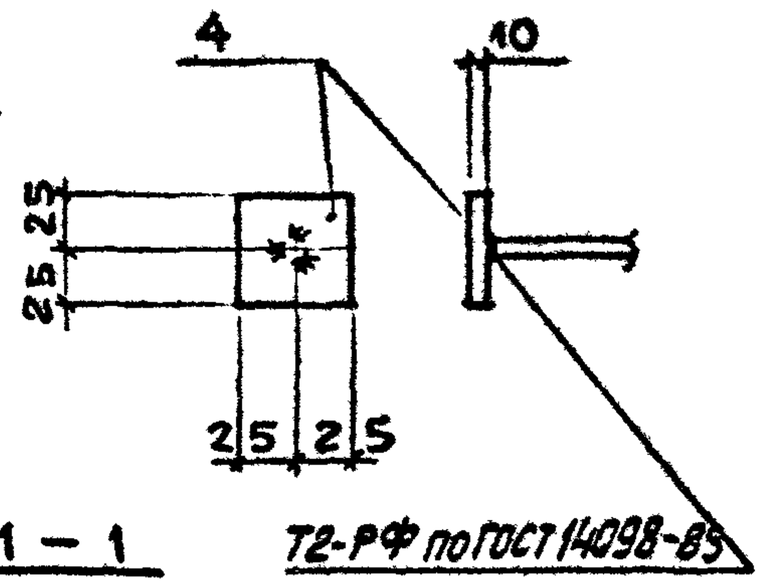

1 — 1

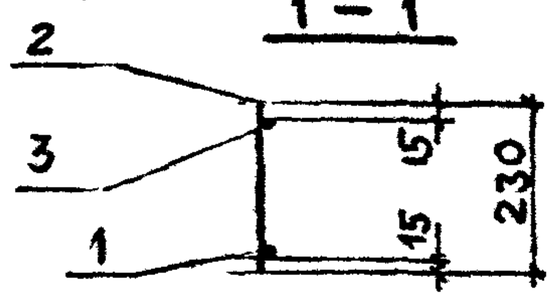

Марка	Поз.	Наименование	Кол.	Масса ед., кг	Общая масса, кг
Кр8	1	Ø 16 А III, ℓ = 1810	1	2,86	5,3
	2	Ø 6 А I, ℓ = 230	19	0,05	
	3	Ø 10 А III, ℓ = 1830	1	1,13	
	4	Полоса 50×10 ГОСТ 103-76* / ВСт3кп2 ГОСТ 380-71* ℓ=50	2	0,20	

Арматура класса А-III, А-I по ГОСТ 5781-82

Нач. отд.	Бродский		3.006.1-2.87.7-13
Н. контр.	Уманцева		
Гл. спец.	Коротецкий		
Рук. гр.	Чумакова		Каркас плоский Кр8
Вед. инж.	Уманцева		
Инжен.	Фомичёв		
Провер.	Гурович		

Стадия	Лист	Листов
Р		1

Харьковский Промстройниипроект

Подпись и дата | Взам. инв. №

Инв. № подл.

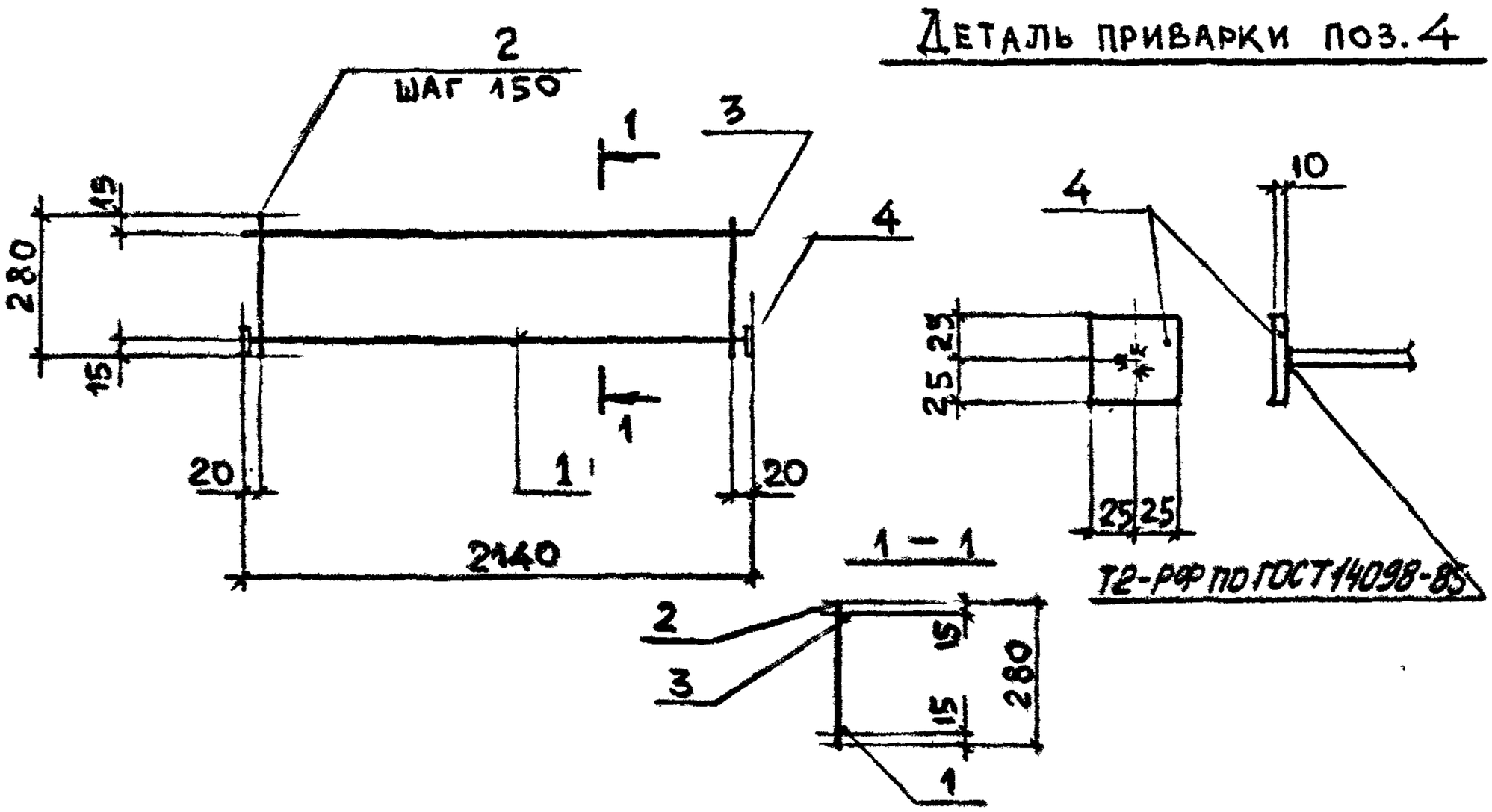

Марка	Поз.	Наименование	Кол.	Масса ед., кг	Общая масса, кг
Кр9	1	Ø 16 А III, ℓ = 2120	1	3,35	6,0
	2	Ø 6 А I, ℓ = 280	15	0,06	
	3	Ø 10 А III ℓ = 2140	1	1,32	
	4	Полоса $\frac{50\times10\ \text{ГОСТ}\ 103\text{-}76^*}{\text{Ст3кп2 ГОСТ}\ 380\text{-}71^*}$ ℓ=50	2	0,20	

Арматура класса А-III, А-I по ГОСТ 5781-82

Нач. отд.	Бродский		3.006.1-2.87.7-14
Н. контр.	Уманцева		
Гл. спец.	Коротецкая		
Рук. гр.	Чумакова		Каркас плоский Кр9
Вед. инж.	Уманцева		
Инжен	Фомичёв		
Провер.	Гурович		

Стадия	Лист	Листов
Р		1

Харьковский Промстройниипроект

Подпись и дата | Взам. инв. №

Инв. № подл.

Формат А4

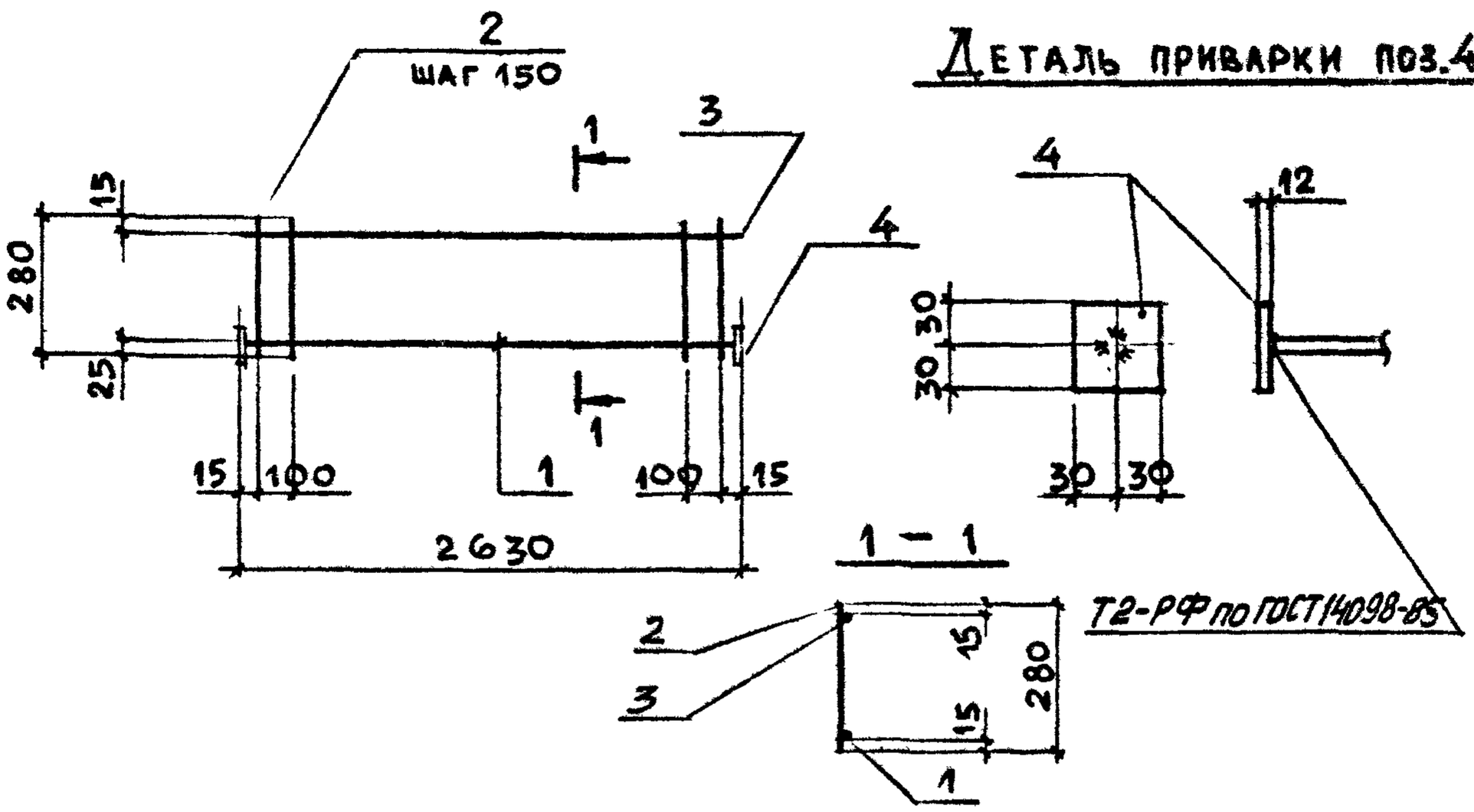

Марка	Поз.	Наименование	Кол.	Масса ед., кг.	Общая масса, кг
Кр10	1	ø 20 А III, ℓ = 2610	1	6,44	10,8
	2	ø 8 А I, ℓ = 280	19	0,11	
	3	ø 10 А III, ℓ = 2630	1	1,62	
	4	Полоса $\frac{60\times12\ \text{ГОСТ}\ 103-76^*}{\text{ВСт3кп2 ГОСТ}\ 380-71^*}$ ℓ=60	2	0,31	

Арматура класса А-III, А-I по ГОСТ 5781-82

Нач. отд.	Бродский		
Н. контр.	Умянцева		
Гл. спец.	Коротецкий		
Рук. гр.	Чумакова		
Вед. инж.	Умянцева		
Инжек.	Фомичёв		
Провер.	Гурович		

3.006.1-2.87.7-15

Каркас плоский Кр10

Стадия	Лист	Листов
Р		1

Харьковский Промстройниипроект

Инв. № подл. | Подпись и дата | Взам. инв. №

22993-02 20

Формат А4

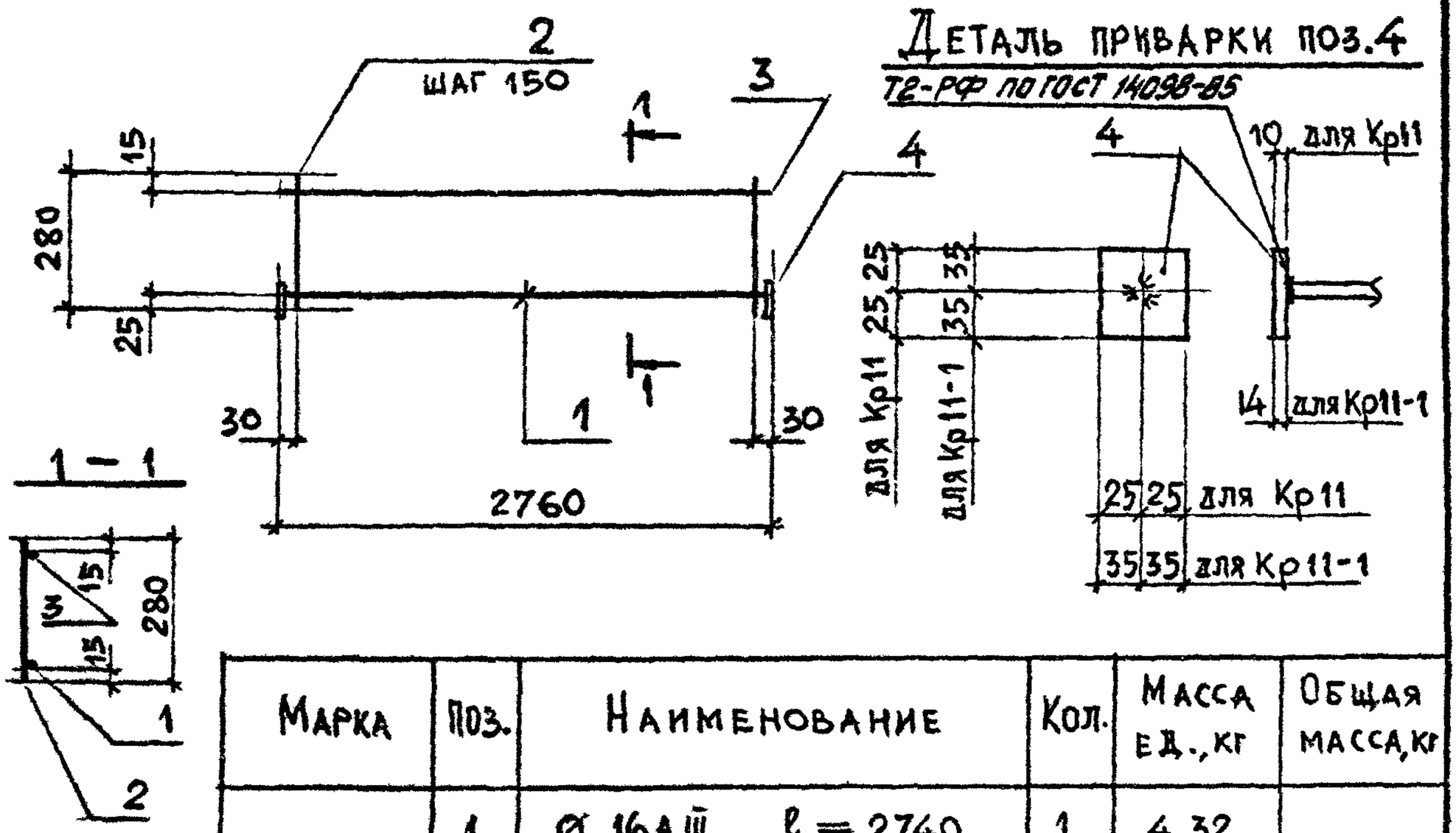

Марка	Поз.	Наименование	Кол.	Масса ед., кг	Общая масса, кг
Кр11	1	⌀ 16 А III, ℓ = 2740	1	4,32	8,5
	2	⌀ 8 А I, ℓ = 280	19	0,11	
	3	⌀ 10 А III, ℓ = 2760	1	1,70	
	4	Полоса $\frac{50\times10\ ГОСТ\ 103-76^*}{ВСт3кп2\ ГОСТ\ 380-71^*}$ ℓ=50	2	0,2	
Кр11-1	1	⌀ 25 А III, ℓ = 2730	1	10,51	15,4
	2	⌀ 8 А I, ℓ = 280	19	0,11	
	3	⌀ 10 А III, ℓ = 2760	1	1,70	
	4	Полоса $\frac{70\times14\ ГОСТ\ 103-76^*}{ВСт3кп2\ ГОСТ\ 380-71^*}$ ℓ=70	2	0,54	

Арматура класса А-III, А-I по ГОСТ 5781-82

Нач. отд.	Бродский		
Н. контр.	Умянцева		
Гл. спец.	Коротецкий		
Рук. гр.	Чумакова		
Вед. инж.	Умянцев		
Инжен.	Фомичев		
Провер.	Гурович		

Инв. № подл. | Подпись и дата | Взам. инв. №

3.006.1-2.87.7-16

Каркас плоский Кр11, Кр11-1

Стадия	Лист	Листов
Р		1

Харьковский Промстройниипроект

22993-02 21

Формат А4

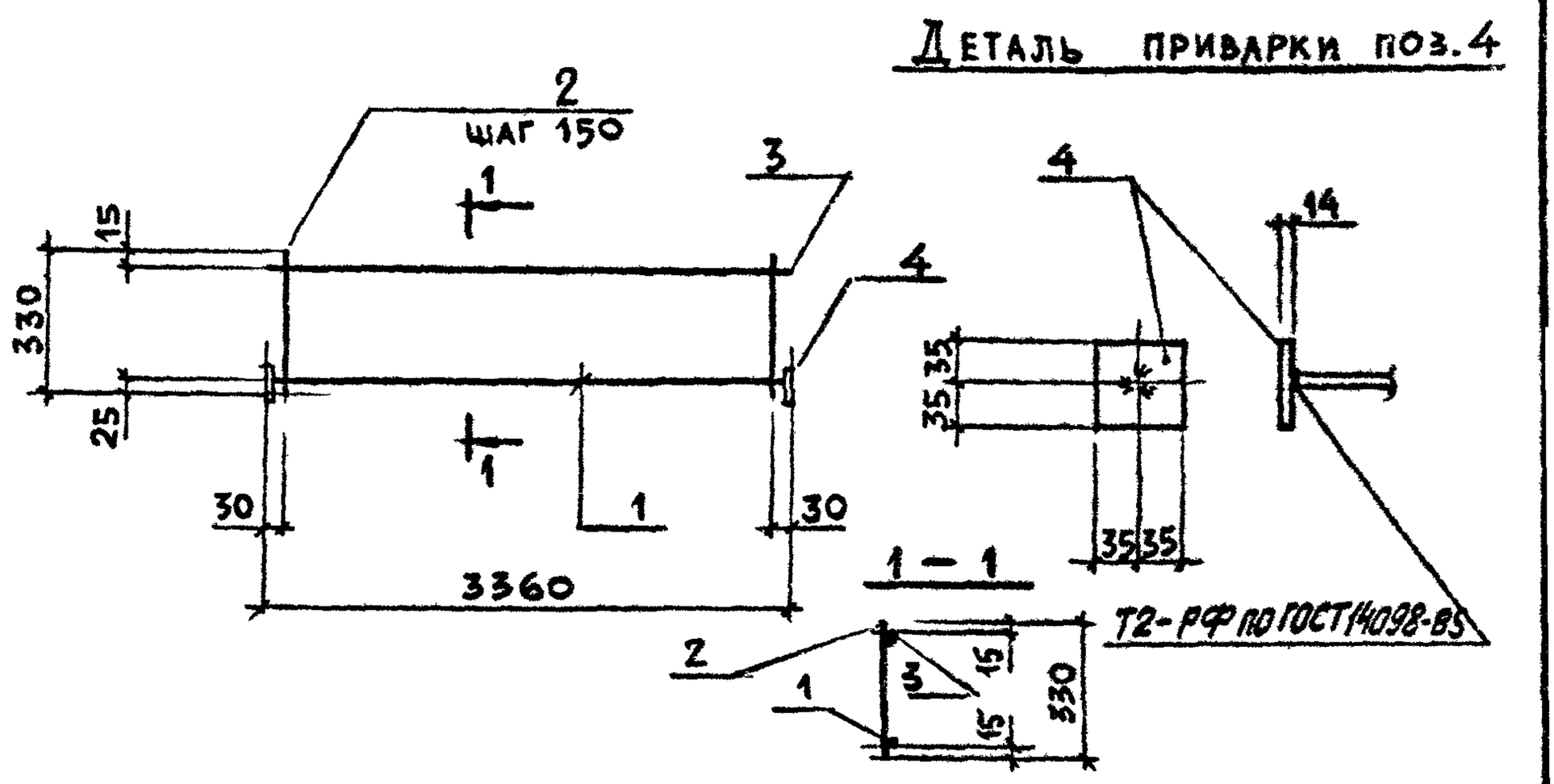

Марка	Поз.	Наименование	Кол.	Масса ед., кг	Общая масса, кг
Кр12	1	Ø 28 А III, ℓ = 3330	1	16,08	23,8
	2	Ø 10 А I, ℓ = 330	23	0,20	
	3	Ø 10 А III, ℓ = 3360	1	2,07	
	4	Полоса 70×14 ГОСТ 103-76* / ВСт3кп2 ГОСТ 380-71* ℓ = 70	2	0,54	

Арматура класса А-III, А-I по ГОСТ 5781-82

Нач. отд.	Бродский		3.006.1-2.87.7-17
Н. контр.	Умянцева		
Гл. спец.	Коротецкая		
Рук. гр.	Чумакова		Каркас плоский Кр12
Вед. инж.	Умянцева		
Инж.	Фомичев		
Провер.	Гурович		

Стадия	Лист	Листов
Р		1

Харьковский Промстройниипроект

Инв. № подл. | Подпись и дата | Взам. инв. №

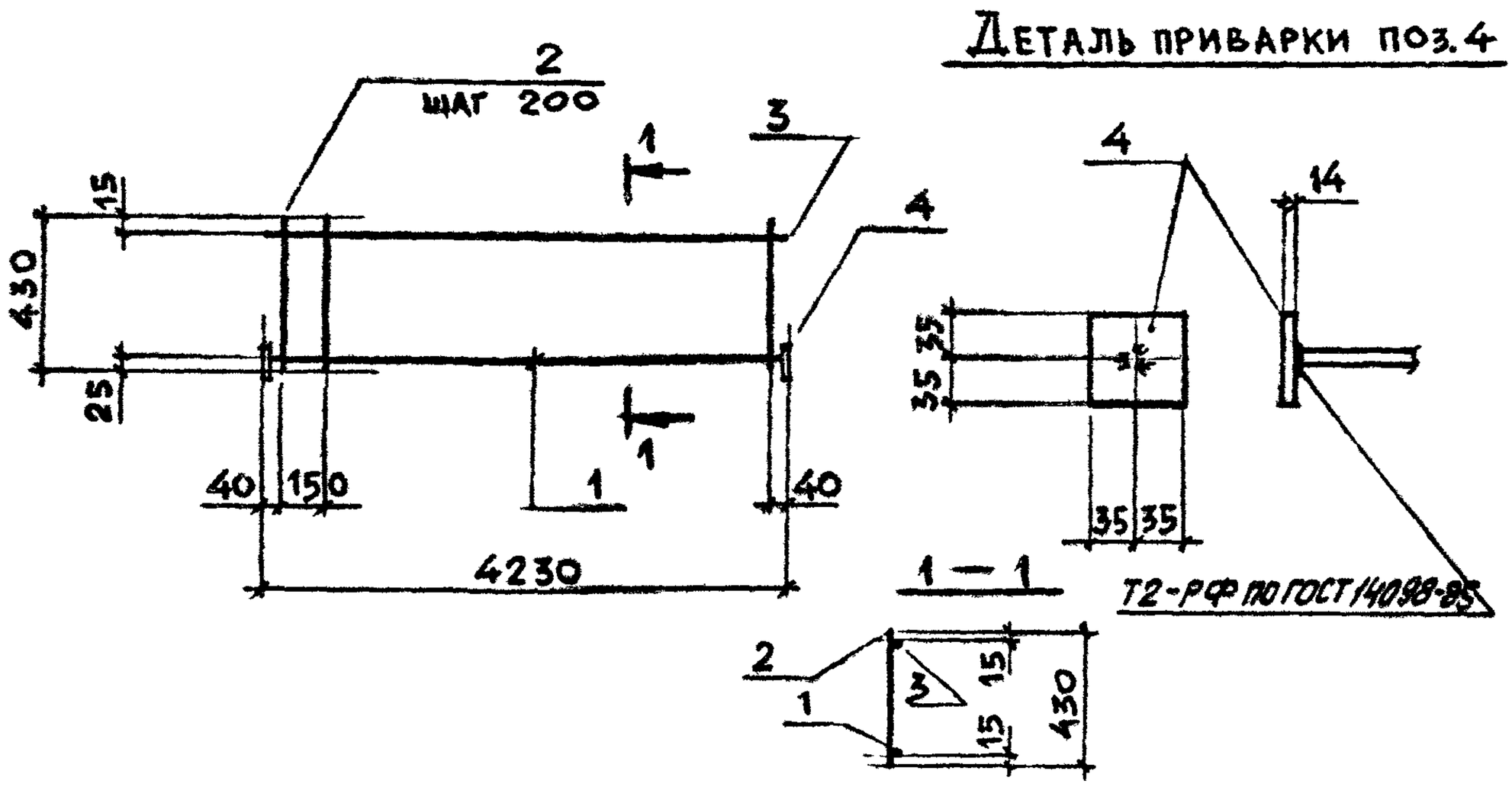

Марка	Поз.	Наименование	Кол.	Масса ед., кг	Общая масса, кг
Кр13	1	⌀28 А III, ℓ = 4200	1	20,29	29,9
	2	⌀10 А I, ℓ = 430	22	0,27	
	3	⌀10 А III, ℓ = 4230	1	2,61	
	4	Полоса $\frac{70\times14\ \text{ГОСТ}\ 103\text{-}76^*}{\text{ВСт3кп2 ГОСТ}\ 380\text{-}71^*}$ ℓ=70	2	0,54	

Арматура класса А-III, А-I по ГОСТ 5781-82

Нач. отд.	Бродский		3.006.1-2.87.7-18
Н. контр.	Уманцева		
Гл. спец.	Коротецкий		
Рук. гр.	Чумакова		Каркас плоский Кр13
Вед. инж.	Уманцева		
Инжен.	Фомичев		
Провер.	Гурович		

Стадия	Лист	Листов
Р		1

Харьковский Промстройниипроект

Инв. № подл. | Подпись и дата | Взам. инв. №

Формат А4

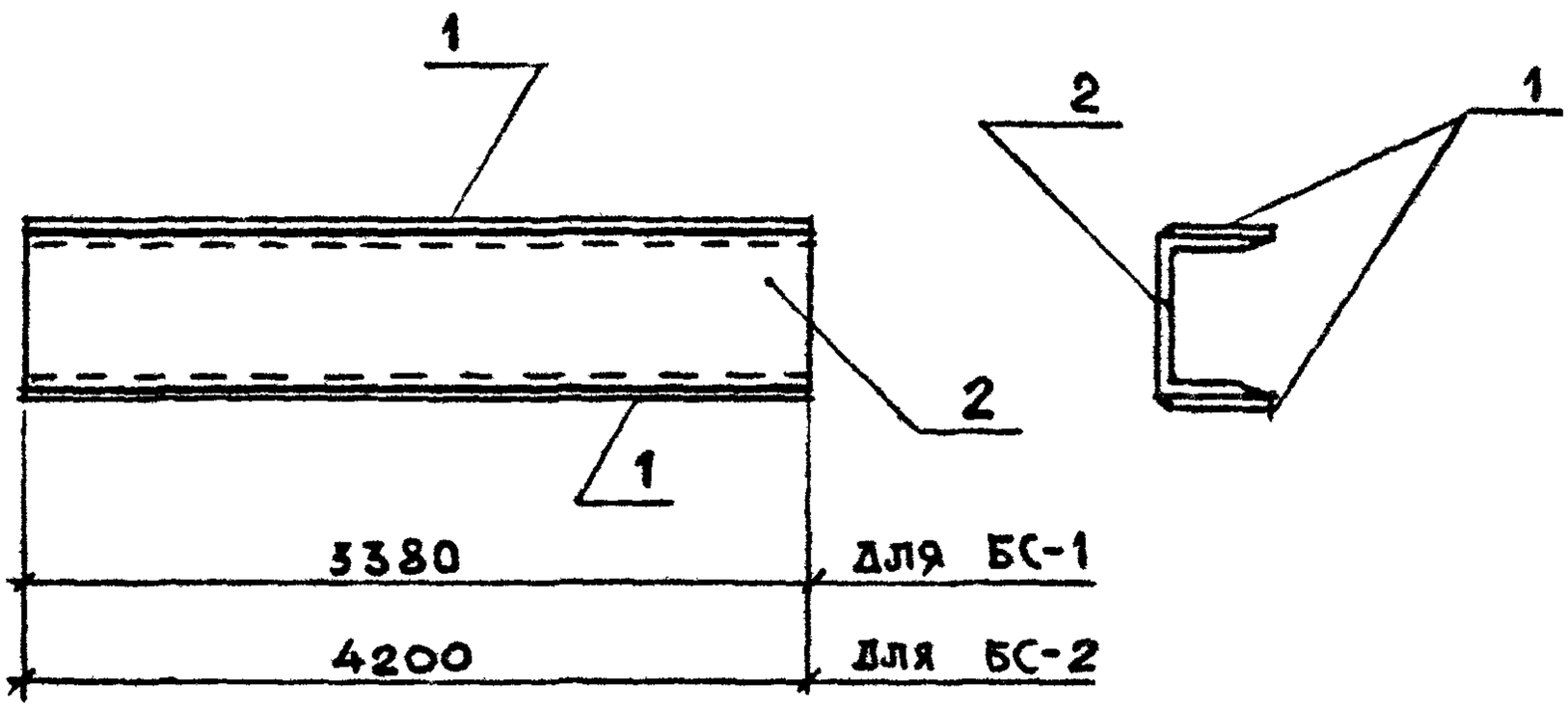

Марка	Поз.	Наименование	Кол.	Масса ед., кг	Общая масса, кг
БС1	1	Полоса $\frac{70\times10\ ГОСТ\ 103-76^*}{ВСт3кп2\ ГОСТ\ 380-71^*}$ $\ell=3380$	2	18,6	144,7
	2	Швеллер $\frac{Б-30\ ГОСТ\ 8240-72^*}{ВСт3пс6\ ГОСТ\ 380-71^*}$ $\ell=3380$	1	107,5	
БС 2	1	Полоса $\frac{70\times10\ ГОСТ\ 103-76^*}{ВСт3кп2\ ГОСТ\ 380-71^*}$ $\ell=4200$	2	23,1	179,8
	2	Швеллер $\frac{Б-30\ ГОСТ\ 8240-72^*}{ВСт3пс6\ ГОСТ\ 380-71^*}$ $\ell=4200$	1	133,6	

Нач. отд.	Бродский		3.006.1-2.87.7-19
Н. контр.	Уманцева		
Гл. спец.	Коротецкая		
Рук. гр.	Чумакова		Балка стальная БС1, БС2
Вед. инж.	Уманцева		Стадия: Р; Лист: ; Листов: 1
Инжен.	Фомичёв		Харьковский Промстройниипроект
Провер.	Гурович		

Инв. № подл. | Подпись и дата | Взам. инв. №

Формат А4

Марка	ℓ, мм	a, мм	c, мм
БС-3	2780	180	550
БС 4	3380	200	570
БС 5	4000	210	590

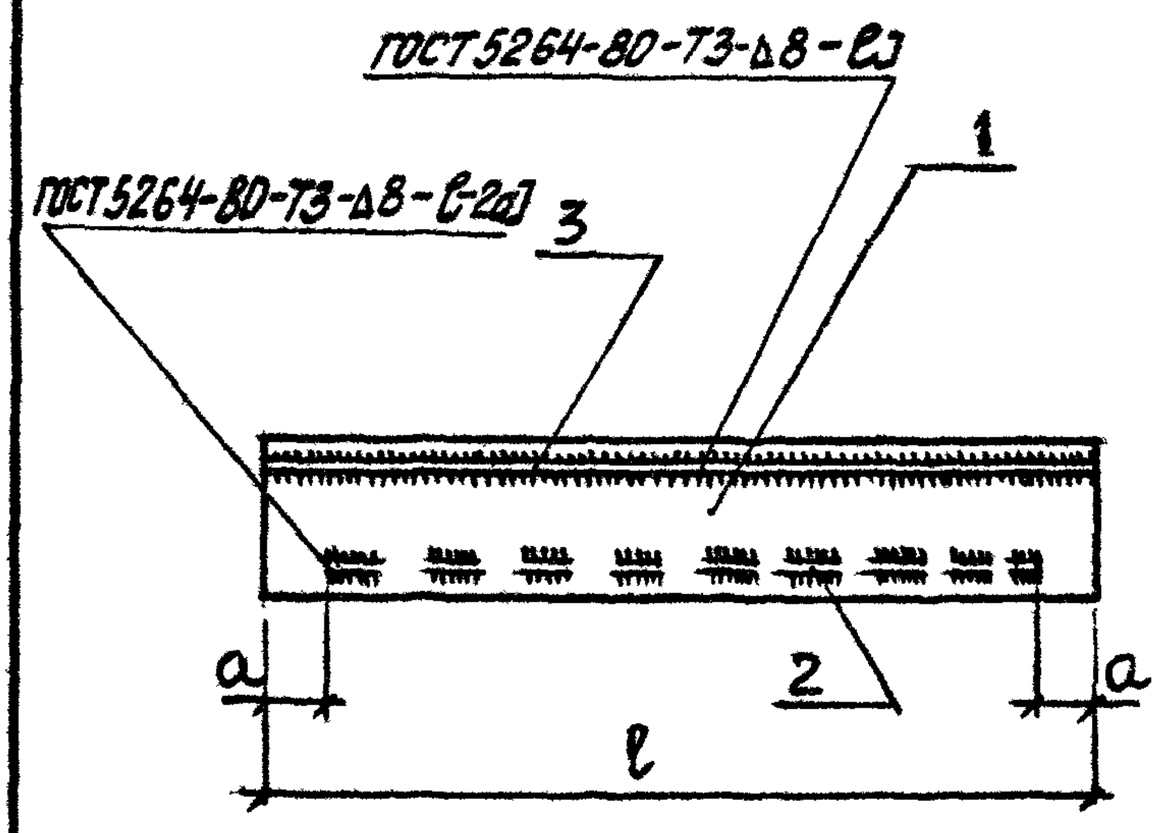

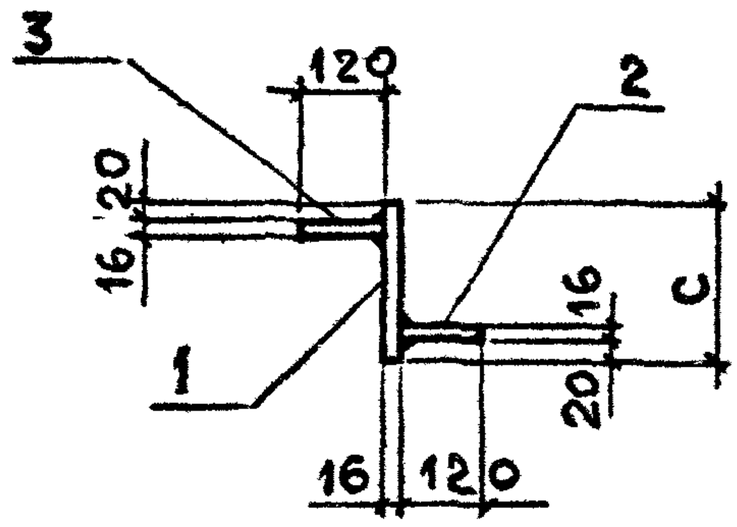

Марка	Поз.	Наименование	Кол.	Масса ед., кг	Общая масса, кг
БС 3	1	Полоса 550×16, ℓ = 2780	1	192,0	270,4
	2	Полоса 120×16, ℓ = 2420	1	36,5	
	3	ℓ = 2780	1	41,9	
БС 4	1	Полоса 570×16, ℓ = 3380	1	242,0	337,8
	2	Полоса 120×16, ℓ = 2980	1	44,9	
	3	ℓ = 3380	1	50,9	
БС 5	1	Полоса 590×16, ℓ = 4000	1	296,4	410,7
	2	Полоса 120×16, ℓ = 3580	1	54,0	
	3	ℓ = 4000	1	60,3	

Полоса δ=16 по ГОСТ 103-76* из стали ВСт3кп2, ГОСТ 380-71*

Нач. отд.	Бродский		3.006.1-2.87.7-20
Н. контр.	Уманцева		
Гл. спец.	Коротецкий		
Рук. гр.	Чумакова		Балка стальная БС3...БС5
Вед. инж.	Уманцева		
Инжен.	Фомичев		
Провер.	Гурович		

Стадия	Лист	Листов
Р		1

Харьковский Промстройниипроект

Инв. № подл. | Подпись и дата | Взам. инв. №

Формат А4

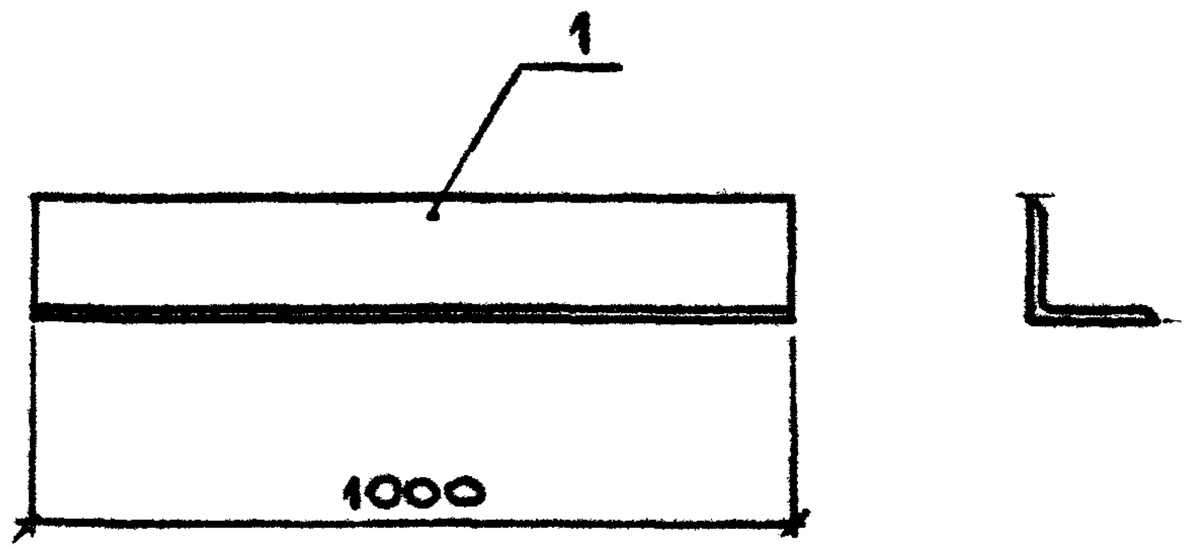

Марка	Поз.	Наименование	Кол.	Масса ед., кг	Общая масса, кг
БС 6.	1	Уголок $\frac{63 \times 5\ ГОСТ\ 8509-72^*}{ВСт3кп2\ ГОСТ\ 380-71^*}$ $\ell=1000$	1	4,8	4,8

Нач. отд.	Бродский		3.006.1-2.87.7-21
Н. контр.	Уманцева		
Гл. спец.	Коротецкий		
Рук. гр.	Чумакова		Балка стальная БС6
Вед. инж.	Уманцева		Стадия: Р; Лист: ; Листов: 1
Инжен.	Фомичёв		Харьковский Промстройниипроект
Провер.	Гурович		

Инв. № подл. | Подпись и дата | Взам. инв. №

22993-02 26

Формат А4

Рис. 1

Рис. 2

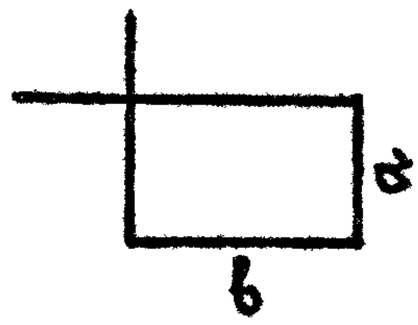

Рис. 3

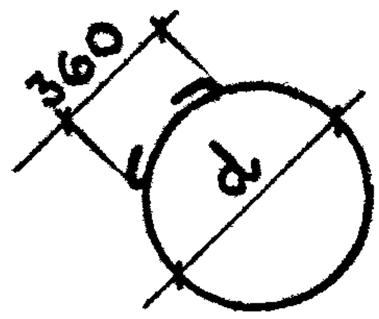

Марка	Рис.	Размеры, мм			Ø, мм и класс стали	Длина, мм	Масса ед., кг	Примечание
		a	b	d				
Ст 1	1	—	—		12 AIII	1200	1,07	
Ст 2		200	100			750	0,17	
Ст 3		120	240			870	0,19	
Ст 4		290	90			910	0,20	
Ст 5		140					0,20	
Ст 6		150	240			920	0,20	
Ст 7		160				950	0,21	
Ст 8		290	120			970	0,22	
Ст 9	2	180	240	—	6 AI	990	0,22	ГОСТ 5781-82
Ст 10		80	360			1030	0,23	
Ст 11		230	240			1090	0,24	
Ст 12		120	360			1110	0,24	
Ст 13		160				1190	0,26	
Ст 14		410	120			1210	0,27	
Ст 15		430				1250	0,28	
Ст 16		450	130		8 AI	1310	0,52	
Ст 17	3	—	—	740	12 AI	2830	2,51	
Ст 18				750		2870	2,55	

Нач. отд.	Бродский		3.006.1-2.87.7-22
Н. контр.	Уманцева		
Гл. спец.	Коротецкий		
Рук. гр.	Чумакова		Стержень арматурный гнутый Ст 1 ... Ст 18
Вед. инж.	Уманцева		
Инжен.	Фомичёв		
Провер.	Гурович		

Стадия	Лист	Листов
Р		1

Харьковский Промстройниипроект

Инв. № подл. | Подпись и дата | Взам. инв. №

Формат А4 гаев.